Systémy svářečských kukel 3M™ Speedglas™ 9100-Air

Systémy kukel s pohonem vzduchu

Č. dílu	Popis
56 77 00[1]	Bez svářečské kazety, s respirátorem Adflo s pohonem vzduchu.
56 77 15[1]	Se svářečskou kazetou Speedglas 9100X (54×107 mm) a respirátorem Adflo s pohonem vzduchu.
56 77 25[1]	Se svářečskou kazetou Speedglas 9100XX (73×107 mm) a respirátorem Adflo s pohonem vzduchu.
56 77 26[1]	Se sadou svářečské kazety Speedglas 9100XXi, včetně svářečské kazety (73×107 mm) a respirátoru Adflo s pohonem vzduchu.

Systémy kukel s přívodem vzduchu

Č. dílu	Popis
56 85 00[1]	Bez svářečské kazety, s regulátorem Versaflo V-500E s pohonem vzduchu.

Mějte prosím na paměti, že regulátory s přívodem vzduchu s ohříváním nebo ochlazováním vzduchu (V-100/V-200) lze objednat pouze samostatně (ne jako systém), viz strana 17 a 20.

Alternativní svářečské kazety 3M™ Speedglas™

Č. dílu	Popis
50 00 01	Sada pasivní kazety 9100 (90×110 mm), stupeň ztmavení 11.
50 00 05	Samozatmavovací kazeta 9100V (45×93 mm), variabilní stupeň ztmavení 5, 8, 9–13.
50 00 15	Samozatmavovací kazeta 9100X (54×107 mm), variabilní stupeň ztmavení 5, 8, 9–13.
50 00 25	Samozatmavovací kazeta 9100XX (73×107 mm), variabilní stupeň ztmavení 5, 8, 9–13.
50 00 26	Samozatmavovací kazeta 9100XXi (73×107 mm), variabilní stupeň ztmavení 5, 8, 9–13.

Tipy pro údržbu svářečské kukly 3M™ Speedglas™ 9100-Air

Sledujte nás na kanálu YouTube a získejte více informací o funkcích našich výrobků a údržbě. Několik příkladů:

Naskenujte QR kód.

Upravte si délku vzduchového potrubí podle svých představ.

Maska v dobrém stavu je základním předpokladem ve všech situacích. Víte, jak ji vyměnit?

Pro zajištění vyšší ochrany před jiskrami nebo pro omezení vnitřního záření může být vhodná prodloužená pokrývka hlavy.

1) S přepravní taškou (79 01 01)

Náhradní díly a příslušenství pro svářečskou kuklu 3M™ Speedglas™ 9100-Air

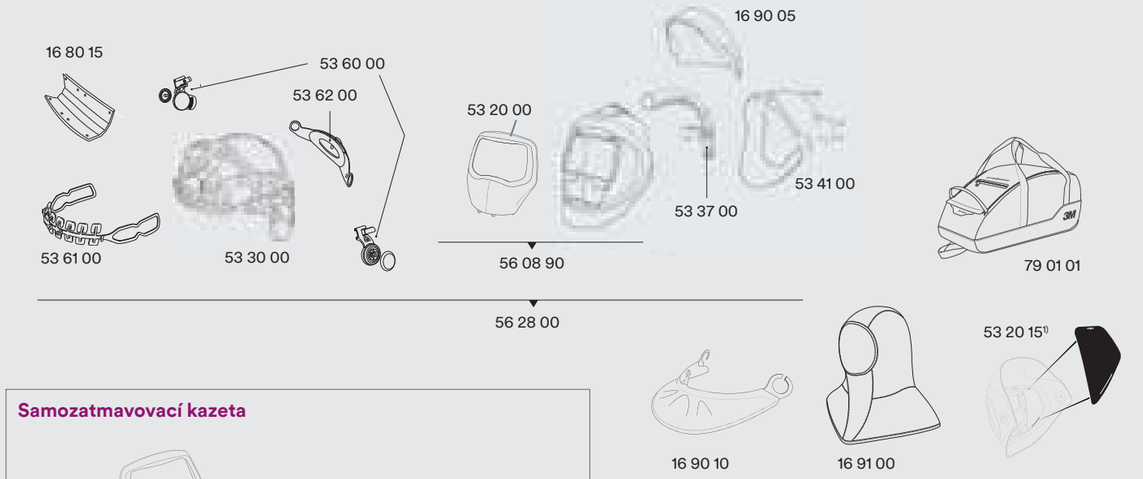

Samozatmavovací kazeta

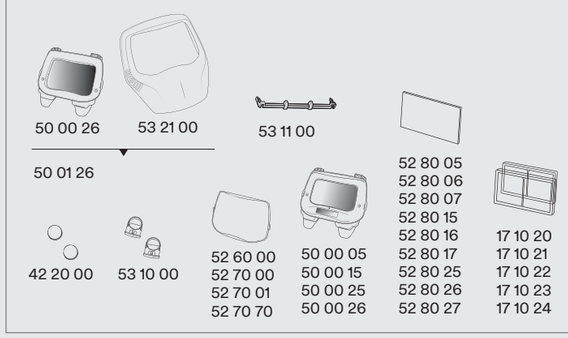

Pasivní kazeta

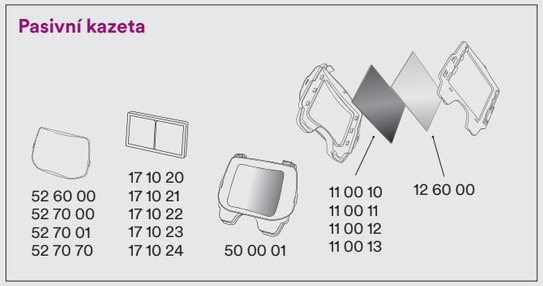

Č. dílu	Popis
16 80 15	Komfortní potítko, balení po 3 ks.
16 90 05	Ochrana hlavy.
16 90 10	Ochrana krku.
16 91 00	Pokrývka.
17 10 20	Zvětšovací sklíčko 1,0x.
17 10 21	Zvětšovací sklíčko 1,5x.
17 10 22	Zvětšovací sklíčko 2,0x.
17 10 23	Zvětšovací sklíčko 2,5x.
17 10 24	Zvětšovací sklíčko 3,0x.
42 20 00	Baterie CR2032, lithiová 3V, balení po 2 ks.
50 00 05	Svářečská kazeta Speedglas 9100V.
50 00 15	Svářečská kazeta Speedglas 9100X.
50 00 25	Svářečská kazeta Speedglas 9100XX.
50 00 26	Svářečská kazeta Speedglas 9100XXi
50 01 26	Sada svářečské kazety Speedglas 9100XXi (včetně předního krytu a svářečské kazety).
52 60 00	Vnější ochranné sklíčko, standardní, balení po 10 ks.
52 70 00	Vnější ochranné sklíčko, odolné proti poškrábání, balení po 10 ks.
52 70 01	Vnější ochranné sklíčko, se zvýšenou odolností proti poškrábání, balení po 10 ks.
52 70 70	Vnější ochranné sklíčko, odolné proti poškrábání, balení po 10 ks.
52 80 05	Vnitřní krycí sklíčko pro kazetu 9100V, balení po 5 ks. Velikost sklíčka 117×50.
52 80 06	Vnitřní krycí sklíčko, stupeň ztmavení +1 pro kazety 9100V, balení po 3 ks.
52 80 07	Vnitřní krycí sklíčko, stupeň ztmavení +2 pro kazety 9100V, balení po 3 ks.
52 80 15	Vnitřní krycí sklíčko pro kazetu 9100X, balení po 5 ks. Velikost sklíčka 117×61.
52 80 16	Vnitřní krycí sklíčko, stupeň ztmavení +1 pro kazetu 9100X, balení po 3 ks.
52 80 17	Vnitřní krycí sklíčko, stupeň ztmavení +2 pro kazetu 9100X, balení po 3 ks.
52 80 25	Vnitřní krycí sklíčko pro kazetu 9100XX/9100XXi, balení po 5 ks. Velikost sklíčka 117×77.
52 80 26	Vnitřní krycí sklíčko, stupeň ztmavení +1 pro kazety 9100XX/9100XXi, balení po 3 ks.
52 80 27	Vnitřní krycí sklíčko, stupeň ztmavení +2 pro kazety 9100XX/9100XXi, balení po 3 ks.
53 10 00	Držák baterie, balení po 2 ks.
53 20 00	Přední stříbrný kryt 9100 odrážející teplo.
53 20 15[1]	Záslepka bočních průzorů, 2 páry.
53 21 00	Přední stříbrný kryt 9100XXi odrážející teplo.
53 30 00	Náhlavní kříž s montážními díly.
53 37 00	Vzduchové potrubí.
53 41 00	Maska.
53 60 00	Otočný mechanismus, levý a pravý.
53 61 00	Přední část náhlavního kříže.
53 62 00	Zadní část náhlavního kříže.
56 08 90[1]	Svářečské kukly Speedglas 9100 Air bez náhlavního kříže, bez vzduchového potrubí, bez masky, bez svářečské kazety.
56 28 00	Svářečská kukla 9100 Air, bez svářečské kazety.
79 01 01	Přepravní taška produktu.

1) Použijte prosím č. dílu 56 08 90, jsou-li vyžadovány nové boční průzory.